EMC-klemmontage voor 35 mm DIN-rail vorm H, steekbaar

met geïntegreerde trekontlasting

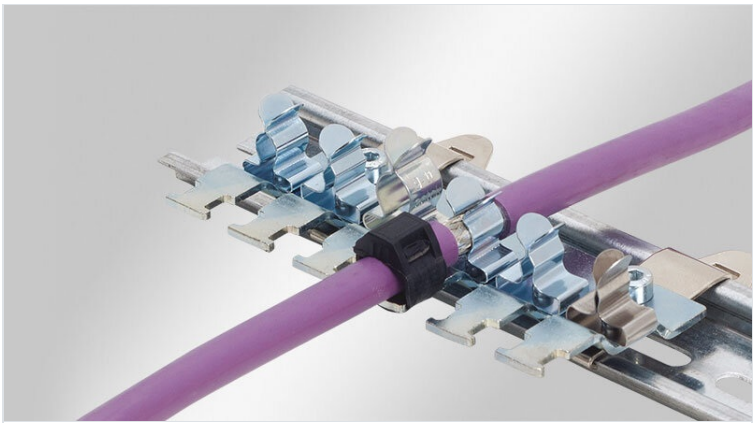

Bestel direct online @ CC Nederland »

Voor aanvragen uit België klik hier »

EMC clamp assemblies are used, where the shield of several cables must be connected to the earth potential. They are easy to use and enable effective earthing and strain relief of up to 12 cables in a small space. There are different carriers available which can be user configured with up to 12 SKL or MSKL shield clamps. The shield clamps are mounted directly on the surface of the clamp assembly which guarantees a tight fit.

The cables can be fixed via the cable jacket using cable ties. Thus strain relief in accordance with EN 62444 is achieved.

The EMC shield clamps as listed below are available to mount:

SKL 1.5-3 | SKL 3-6 | SKL 6-8 | SKL 8-11

The SKL shield clamps are assembled in a row which enables an ideal and space-saving arrangement.

The clamp assembly can be easily attached by snapping them onto 35 mm DIN rails.

Configure your individual clamp assembly with the icotek EMC Configurator!

Specificaties

Materiaal	Schermklem: Verenstaal, verzinkt Klikbevestigingsvoet: Verenstaal Montagevoet: Plaatstaal verzinkt
Eigenschappen	trillingsbestendig
Montage type	Schroefbevestiging

Voordelen

- Groot contactoppervlak
- Afschermingscontact en trekontlasting gescheiden
- Gemakkelijke montage en verwijdering
- Het veerontwerp vereist geen aanpassingen en houdt permanent contact met de kabelafscherming
- Schok- en trillingsbestendig, onderhoudsvrij
- Ontworpen voor toepassingen met hoge dichtheid
- Mogelijkheid om specifieke EMC-klemassemblages te configureren

Producttypes en maten

SF|RLFZ (x3)

Art.nr.	**38105**	Hoogte	**15,4 mm**
EAN	**4251269305856**		
Aantal	**1**		
Voor aantal schermklemmen	**3**		
Voor aantal kabels	**3**		
Lengte	**41,2 mm**		
Breedte	**70,7 mm**		

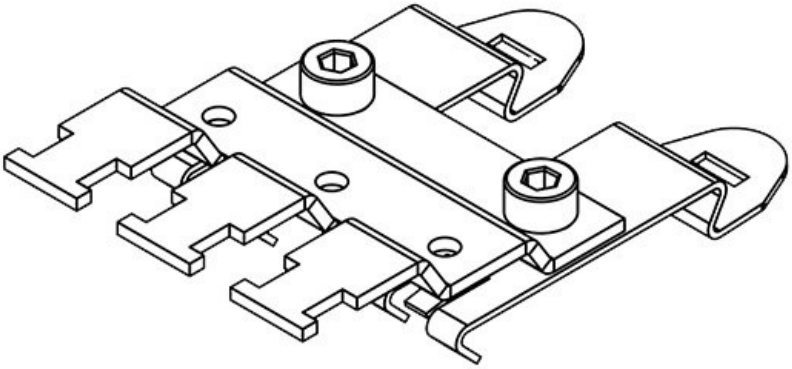

SF|RLFZ (x4)

Art.nr.	**38110**	Hoogte	**15,4 mm**
EAN	**4251269305863**		
Aantal	**1**		
Voor aantal schermklemmen	**4**		
Voor aantal kabels	**4**		
Lengte	**56,8 mm**		
Breedte	**70,7 mm**		

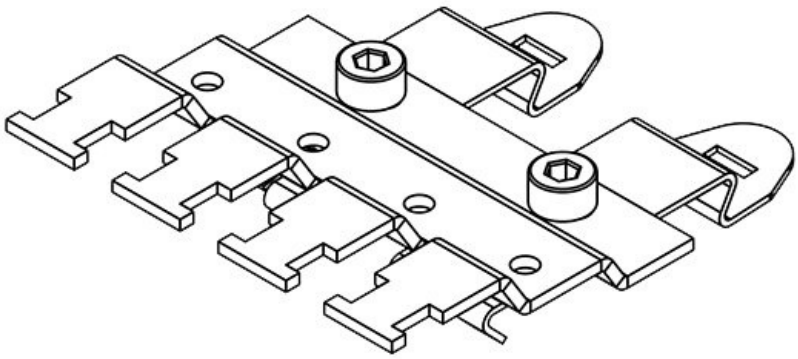

SF|RLFZ (x5)

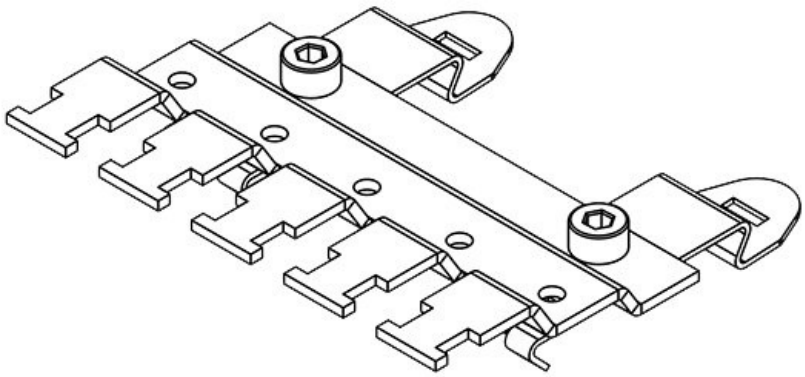

Art.nr.	**38115**	Hoogte	**15,4 mm**
EAN	**4251269305870**		
Aantal	**1**		
Voor aantal schermklemmen	**5**		
Voor aantal kabels	**5**		
Lengte	**72,4 mm**		
Breedte	**70,7 mm**		

SF|RLFZ (x6)

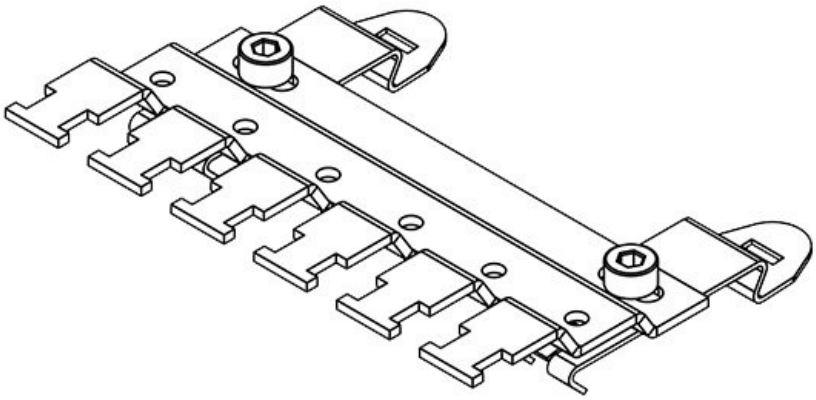

Art.nr.	**38120**	Hoogte	**15,4 mm**
EAN	**4251269305887**		
Aantal	**1**		
Voor aantal schermklemmen	**6**		
Voor aantal kabels	**6**		
Lengte	**88 mm**		
Breedte	**70,7 mm**		

SF|RLFZ (x7)

Art.nr.	**38125**	Hoogte	**15,4 mm**
EAN	**4251269305894**		
Aantal	**1**		
Voor aantal schermklemmen	**7**		
Voor aantal kabels	**7**		
Lengte	**103,6 mm**		
Breedte	**70,7 mm**		

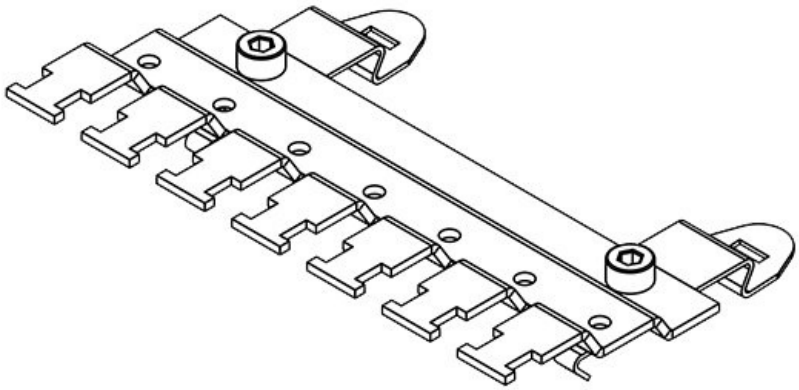

SF|RLFZ (x8)

Art.nr.	**38130**	Hoogte	**15,4 mm**
EAN	**4251269305900**		
Aantal	**1**		
Voor aantal schermklemmen	**8**		
Voor aantal kabels	**8**		
Lengte	**119,2 mm**		
Breedte	**70,7 mm**		

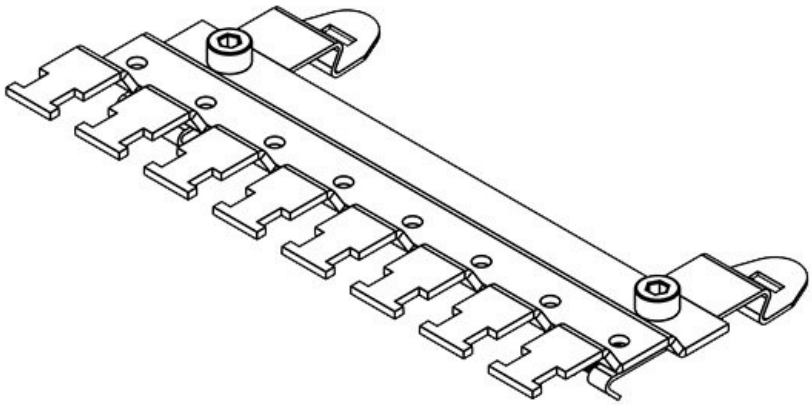

SF|RLFZ (x9)

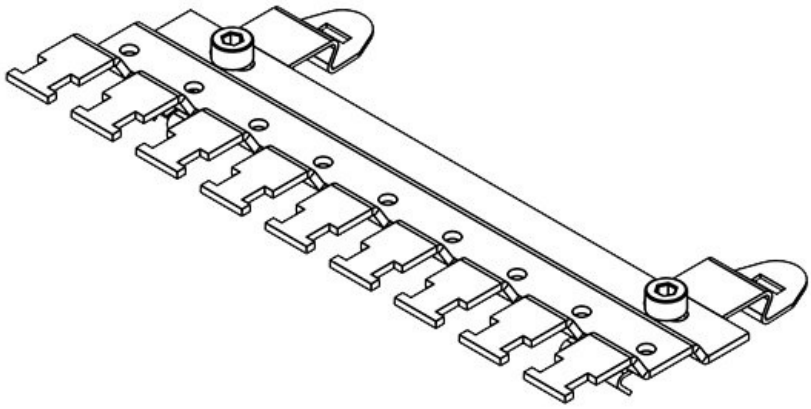

Art.nr.	**38135**	Hoogte	**15,4 mm**
EAN	**4251269305917**		
Aantal	**1**		
Voor aantal schermklemmen	**9**		
Voor aantal kabels	**9**		
Lengte	**134,8 mm**		
Breedte	**70,7 mm**		

SF|RLFZ (x10)

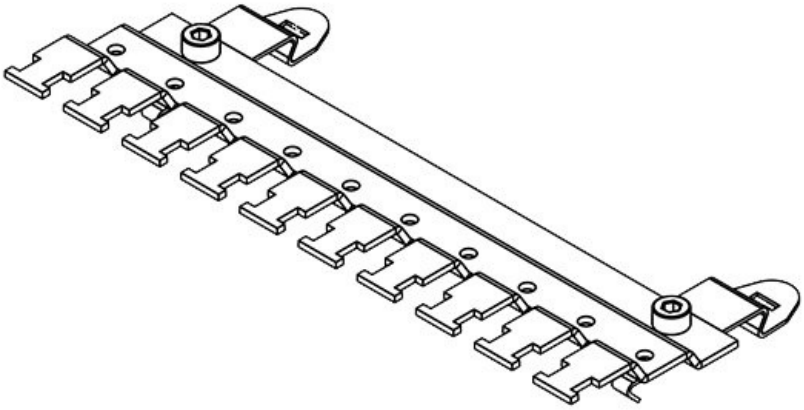

Art.nr.	**38140**	Hoogte	**15,4 mm**
EAN	**4251269305924**		
Aantal	**1**		
Voor aantal schermklemmen	**10**		
Voor aantal kabels	**10**		
Lengte	**150,4 mm**		
Breedte	**70,7 mm**		

SF|RLFZ (x11)

Art.nr.	**38145**	Hoogte	**15,4 mm**
EAN	**4251269305931**		
Aantal	**1**		
Voor aantal schermklemmen	**11**		
Voor aantal kabels	**11**		
Lengte	**166 mm**		
Breedte	**70,7 mm**		

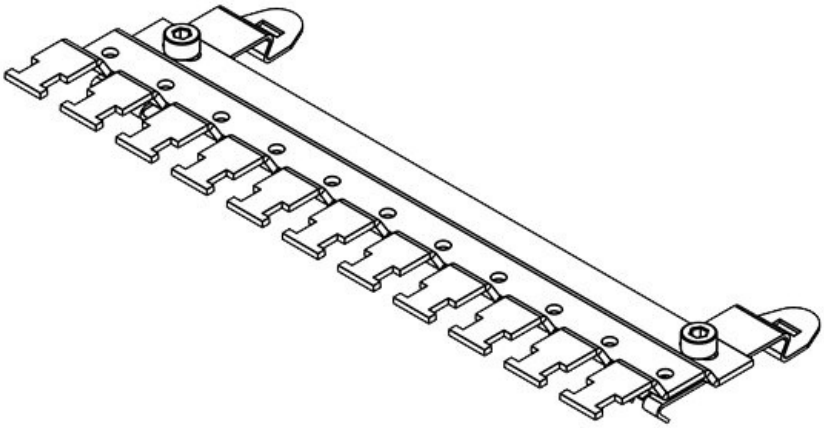

SF|RLFZ (x12)
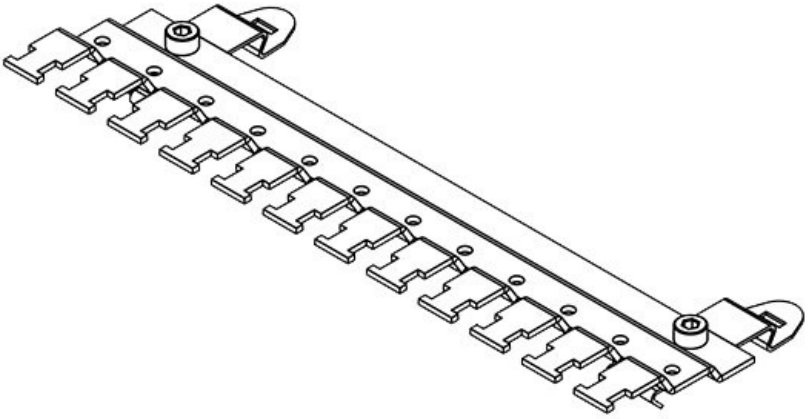
Art.nr.	**38150**	Hoogte	**15,4 mm**
EAN	**4251269305948**		
Aantal	**1**		
Voor aantal schermklemmen	**12**		
Voor aantal kabels	**12**		
Lengte	**181,6 mm**		
Breedte	**70,7 mm**